Machine Translated by Google

Embedded Systems SIA, VAT No LV40003411103
47. Katolu str., Riga, LV 1003, LATVIA
Phone: +371 67648888, e-mail: sales@openrb.com

COMPANY WITH MANAGEMENT SYSTEM CERTIFIED BY DNV ISO 9001:2015

Puissance de LogicMachine5 Lite

LogicMachine (LM) est votre moyen le plus simple de programmer une logique complexe dans les réseaux KNX/EIB, Modbus, BACnet. LM vous permettra de personnaliser efficacement les processus d'automatisation des bâtiments, offrant facilement une flexibilité illimitée aux utilisateurs finaux de manière rentable.

LM5 Lite est une plate-forme embarquée avec interfaces Ethernet, USB, KNX/EIB, série intégrées. LM permet de l'utiliser comme passerelle inter-standard, moteur logique, plate-forme de visualisation, routeur IP. Les modèles de script fournissent une interface de configuration conviviale et flexible et une intégration avec les services cloud/web, rd 3

dispositifs de fête. En appliquant des scripts personnalisés, LM peut agir simultanément comme thermostat, panneau de sécurité, contrôleur d'éclairage, etc. La boutique d'applications LogicMachine et la possibilité de développement d'applications externes permettent d'étendre les fonctionnalités de l'appareil et de s'adapter à un segment de marché spécifique

FR - Fiche technique
Date de publication 26/11/2021

Machine Translated by Google

Application

• Fonctions logiques •
Visualisation WEB SCADA pour PC et appareils tactiles
• Passerelle multi-standards •
Intégration avec des appareils tiers via USB, port série RS485, Ethernet – AV, IR, HVAC • Enregistreur de données avec tendances • Routeur IP KNX

• Surveillance de présence
• Régulation de l'éclairage
• Contrôleur universel (éclairage, volet, etc.) •
Surveillance de la santé/activité • Internet des objets • Serveur/client cloud

• ...

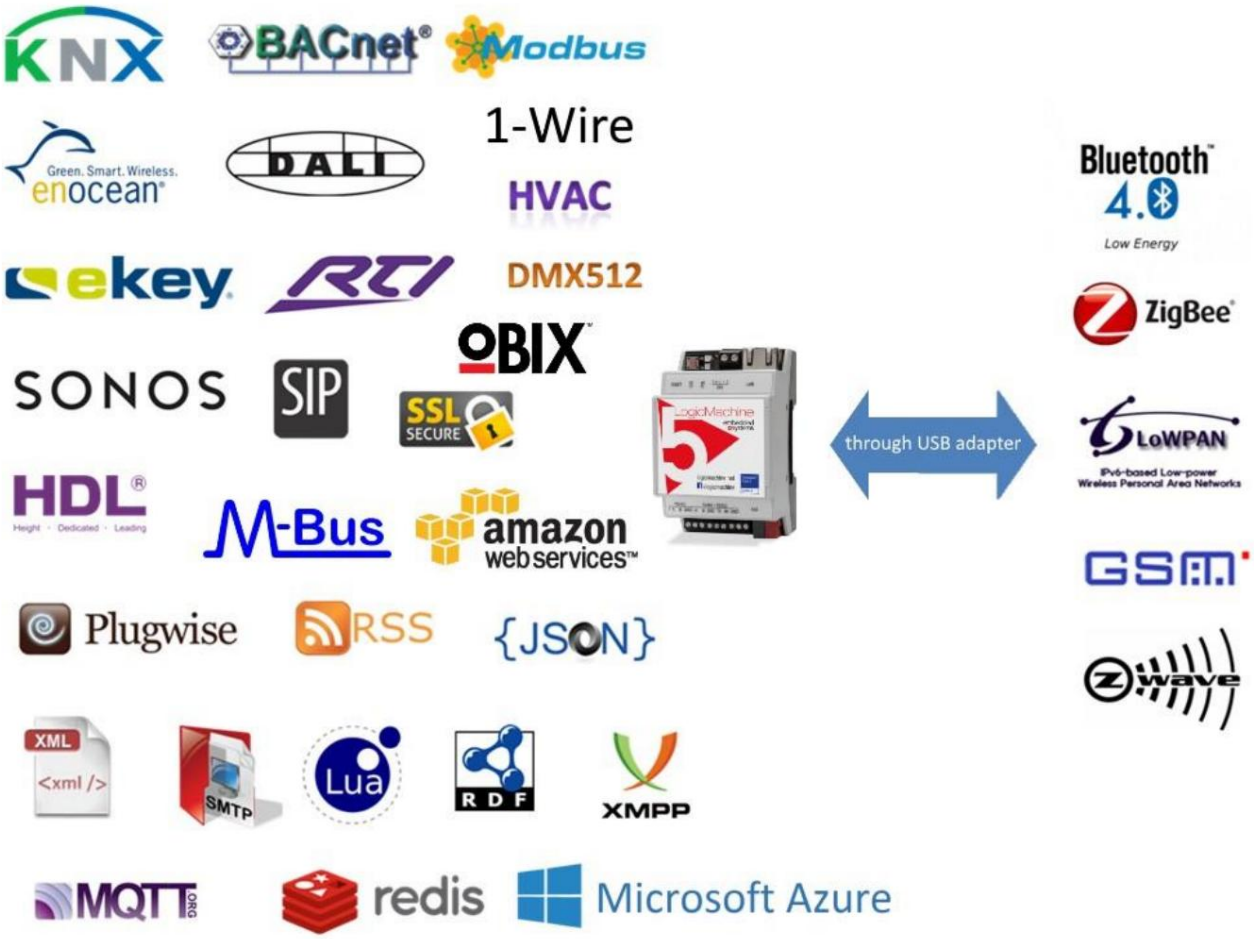

Machine Translated by Google

Type de produit		
Puissance LogiMachine5 Lite	LM5Lp2	
Conformité aux standards et normes		
CEM :	EN61000-6-1 EN61000-6-3	
PCT	Certificat	
données techniques:		
source de courant:	connecteurs de borne 24 V CC ou Alimentation par Ethernet 24 V CC	
consommation d'énergie:	1.3W	
interface:	KNX/EIB TP1 1 10BaseT/100BaseTX1 RS-485 RS-485/RS-232 (commutable dans le logiciel – full-duplex=RS232, half-duplex=RS485) USB2.0	 1 1 1
Connexions:	Bus KNX : source de courant: En série:	Terminal de bus Vis 0.8mm2, Vis 1.5mm2, 1.5mm2
éléments de commande	DIRIGÉ	1 - Charge du processeur 1- Activité
Enceinte:	matériel: Couleur: Dimensions:	Polyamide Gris 54(L)x90(H)x61(L)mm
Température d'utilisation :	0C ... +45C	
température de stockage:	-15C ... +55C	
Lester:	150g	
Garantie:	2 ans	
Humidité relative:	10...95% sans condensation	

Machine Translated by Google

Avertir

Conseil de sécurité

L'installation et le montage d'équipements électriques ne peuvent être effectués que par un électricien qualifié.
Les appareils ne doivent pas être utilisés en relation avec des équipements qui soutiennent, directement ou indirectement, la santé ou la vie humaine ou avec une application qui peut entraîner un danger pour les personnes, les animaux ou une valeur réelle.

Conseils de montage

Les appareils sont livrés en état opérationnel. Les connexions de câbles incluses peuvent être fixées au boîtier si nécessaire.

connexion électrique

Les appareils sont conçus pour le fonctionnement en basse tension de protection (SELV). La mise à la terre de l'appareil n'est pas nécessaire. Lors de la mise sous tension ou hors tension, les surtensions doivent être évitées.

Machine Translated by Google

schémas de connexion des bornes

Connexion KNX

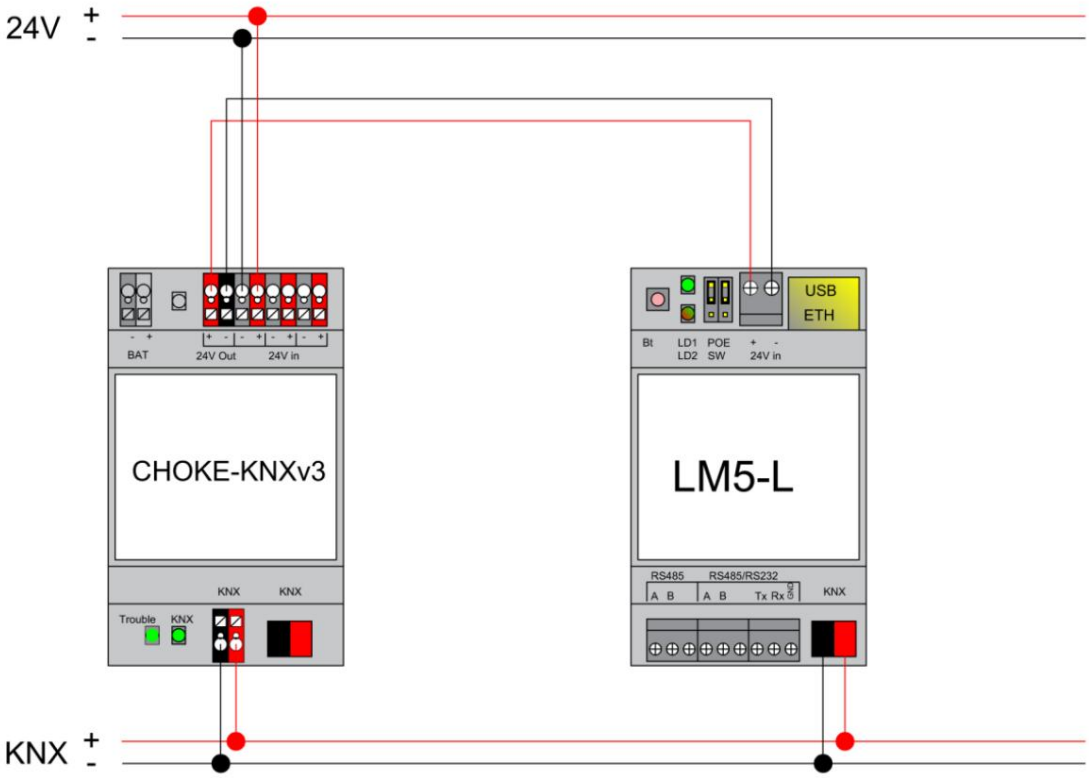

Machine Translated by Google

Connexion RS-485

Il peut être utilisé au maximum deux RS-485 sur LM5 Lite. Le premier est définitif, le second est commutable par logiciel - soit il fonctionne en RS-485, soit en RS-232 :

- S'il est configuré en duplex intégral, il fonctionnera en tant que RS-232 et les bornes à vis TX/RX/GND respectives doivent être utilisées
- S'il est configuré en semi-duplex (*), il fonctionnera en tant que RS-485 et les bornes à vis A/B/GND respectives doivent être utilisées

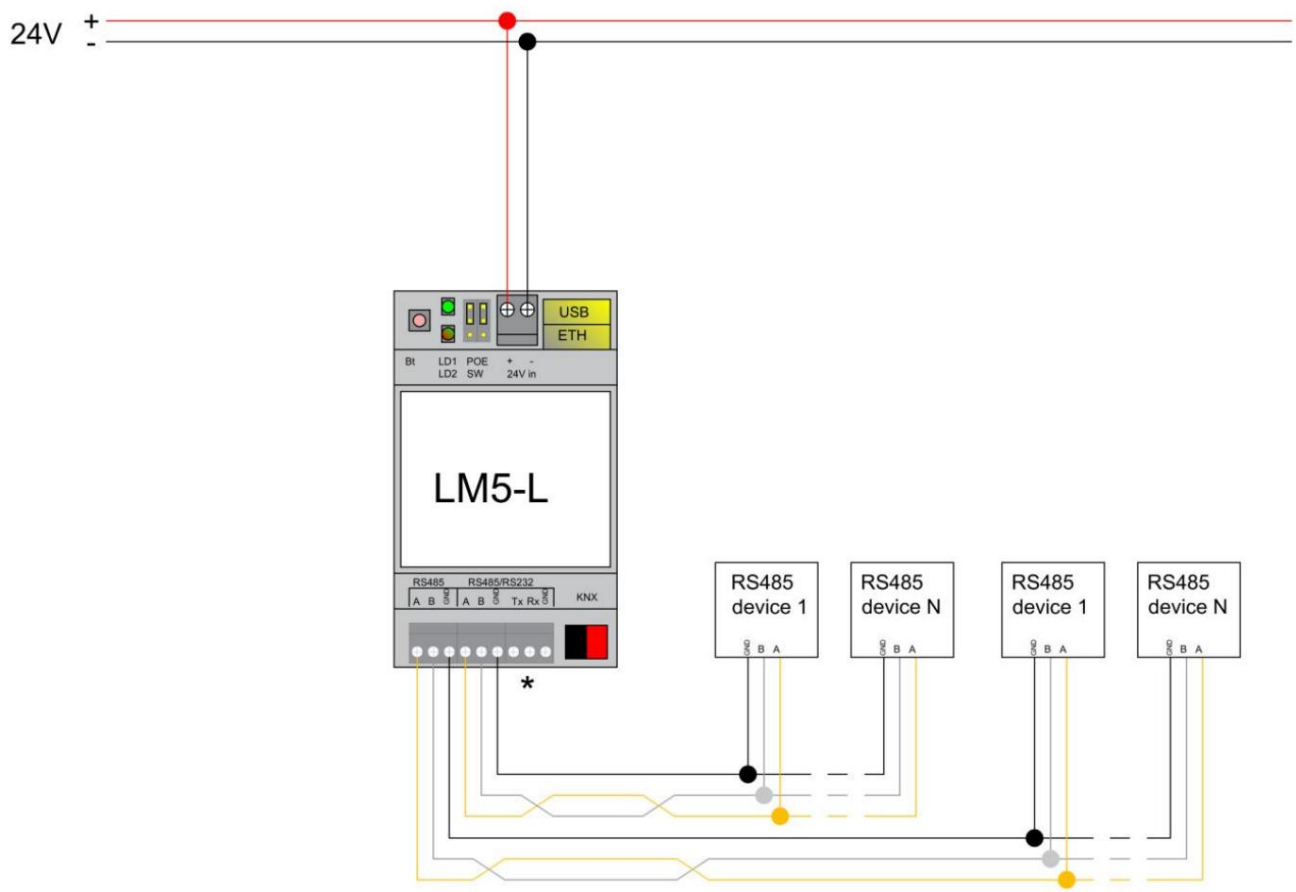

*RS-485 est choisi dans ce cas, RS-232 n'est pas activé

Machine Translated by Google

Connexion RS-232

Si le deuxième port série est défini comme full-duplex dans la configuration de LogicMachine, il fonctionnera comme RS-232 et les bornes à vis TX/RX/GND respectives doivent être utilisées.

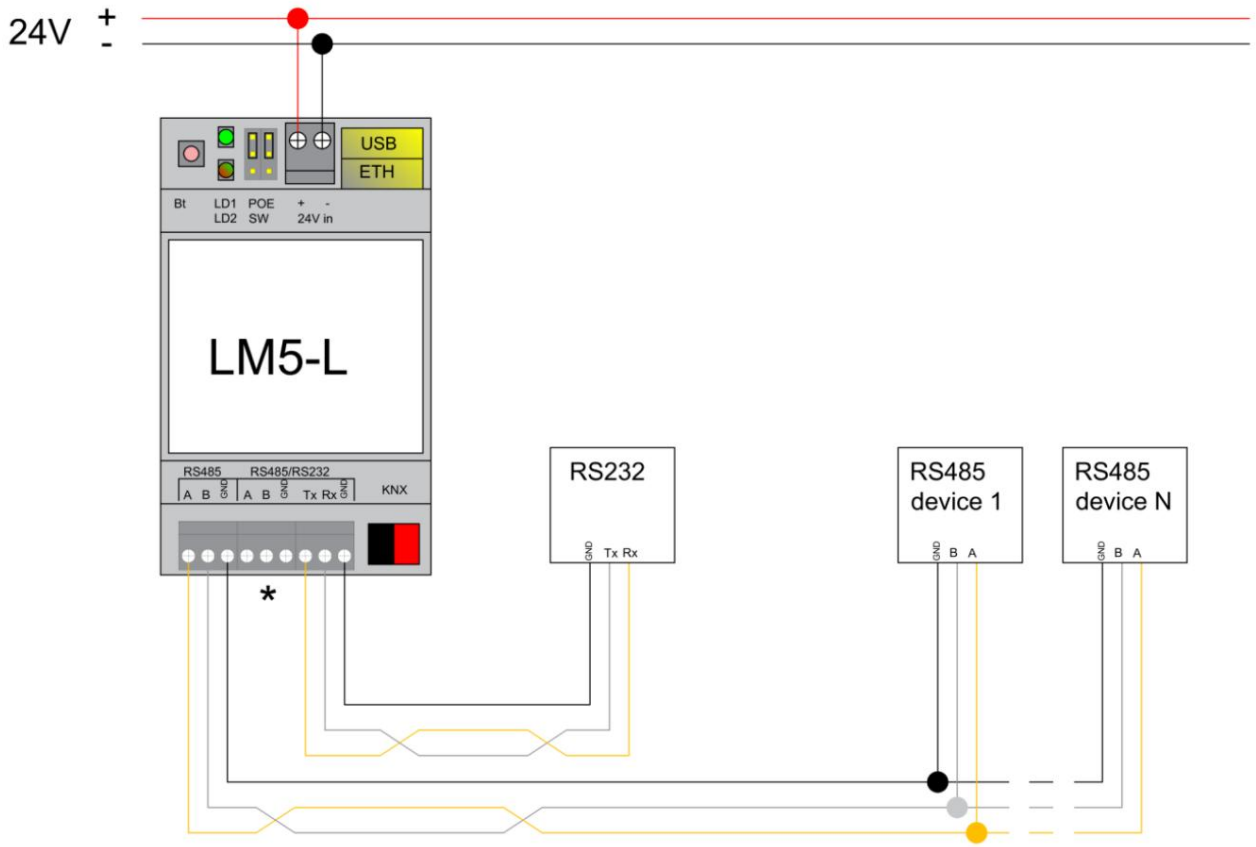

*RS-232 est choisi dans ce cas, RS-485 n'est pas activé

Machine Translated by Google

Alimentation

LM5 prend en charge deux modes d'alimentation :

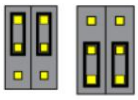

- alimentation régulière sur bornes à vis (Jumpers up ou down)

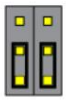

- Alimentation PoE passive sur 24V DC (Jumpers down)

- lors de l'utilisation de PoE actif 48V, les cavaliers doivent être UP ou le produit sera endommagé !

Veuillez noter qu'il existe deux types de commutateurs/adaptateurs PoE - passif et actif (802.3af).
En mode passif, 4 fils de câble Ethernet sont utilisés pour les données et 4 sont utilisés pour l'alimentation. En mode PoE actif, les données et l'alimentation vont de pair.

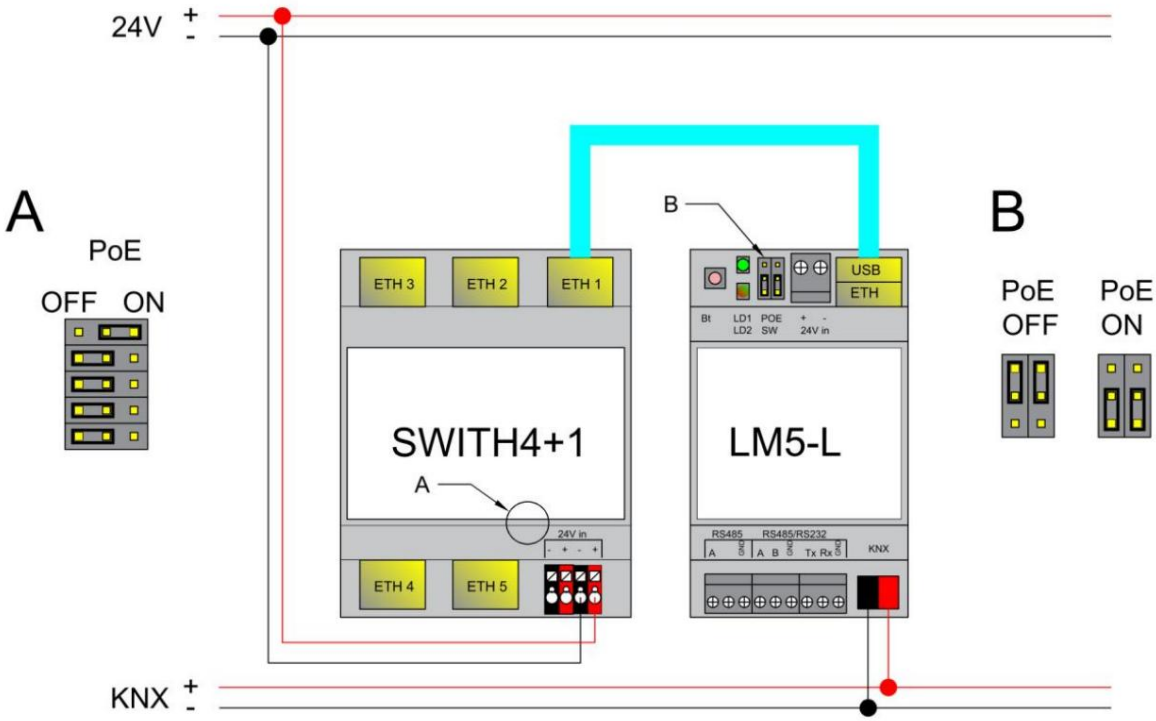

Machine Translated by Google

Commutateur PoE passif

Adaptateurs PoE passifs

Machine Translated by Google

Guide de démarrage rapide

1) Montage de l'appareil sur rail DIN
2) Connecter le câble bus KNX
3) Connectez l'alimentation 24V à l'appareil (soit via des bornes à vis 24V séparées, soit via une alimentation passive 24V DC Power-Over-Ethernet)
4) Connectez le câble Ethernet/LAN provenant du PC

configuration IP par défaut

identifiant	administrateur
Mot de passe	administrateur
adresse IP	192.168.0.10
masque de réseau	255.255.255.0

réinitialiser l'appareil

Vous pouvez soit redémarrer l'appareil en appuyant sur le bouton RESET, soit réinitialiser la configuration aux paramètres d'usine :

• Appuyez et maintenez pendant <10 sec - redémarrez l'appareil •
Appuyez et maintenez pendant > 10 sec - réinitialisez la mise en réseau avec IP aux paramètres d'usine •
Appuyez et maintenez pendant > 10 sec et à nouveau appuyez et maintenez pendant > 10 sec - réinitialisation complète de la configuration aux paramètres d'usine